Insert-clip system

ESS（シングルタイプ）

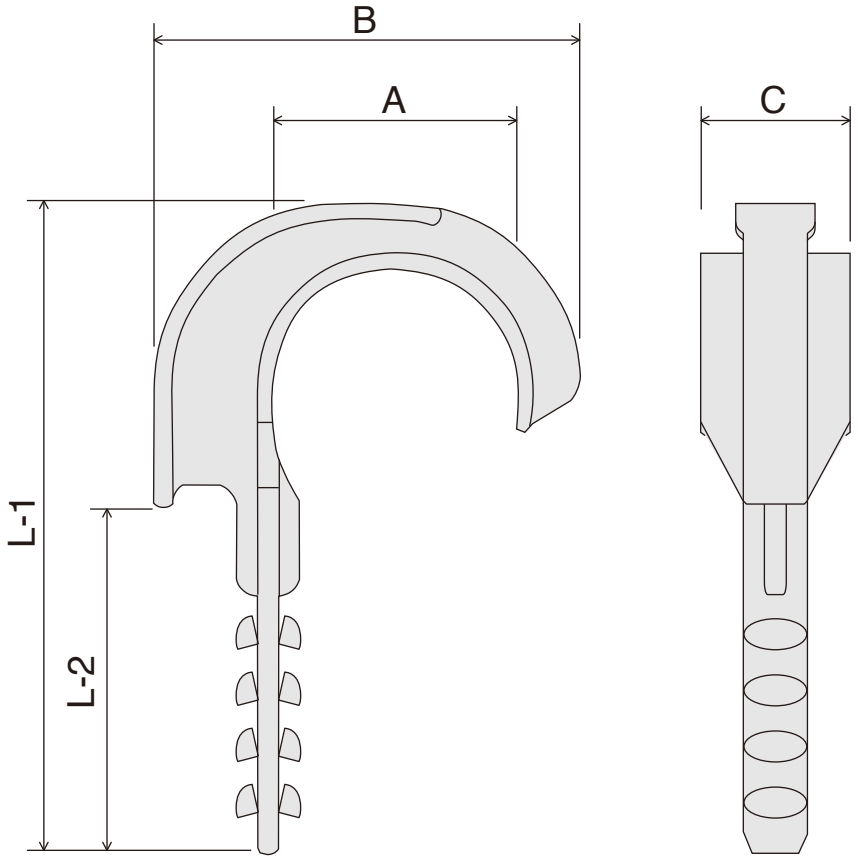

【取付方向】

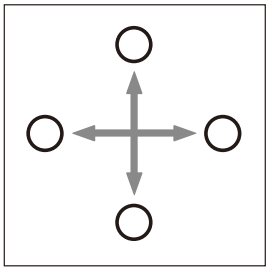

単位:mm

	型式	A	B	C	L-1	L-2	適合外径	挿入深度	許容荷重
①	ESS 18	17	32	12	57	33	15～21	30以上	3kg
②	ESS 22	21	39		60		21～26		
③	ESS 28	27	48		67		26～34		
④	ESS 40	34	55		75		35～44		

※許容荷重は静荷重です。

図面003