Insert-clip system

ESD（結束バンドタイプ）

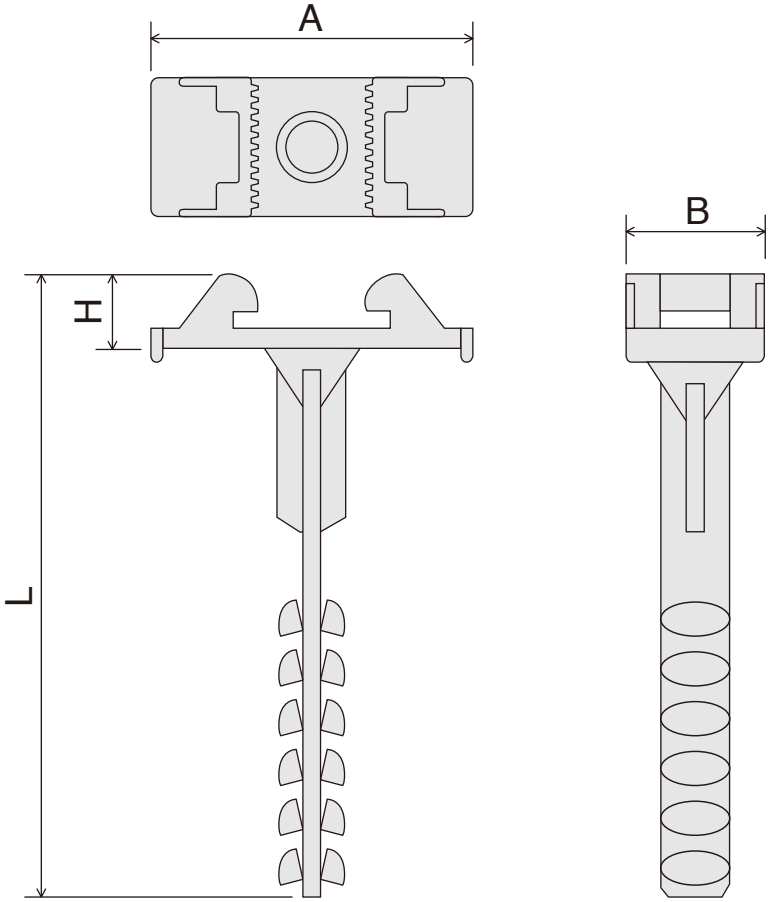

【取付方向】

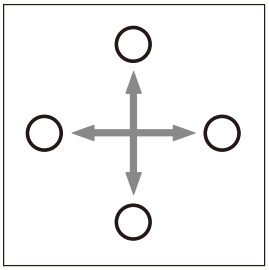

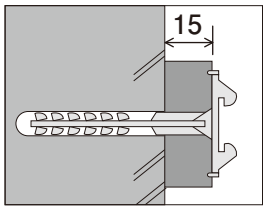

※ESD 45はプラグ部が長い為、
厚さ15mmまでの部材を挿入し
アンカープラス、ケーブル結束等で
使用できます。

単位：mm

	型式	A	B	L	H	挿入深度	許容荷重
①	ESD 30	25	11	30	6	25以上	3kg

※許容荷重は静荷重です。
※アスロック、スパンクリートにはプラグ長11ｍｍのESD-11(耐荷重2kg)を使用下さい。
※ESDシリーズは巾4.5mm厚さ1.4mmまでの結束バンドまで使用可能です。

図面007