Insert-clip system

ESP（ガス銃対応型）

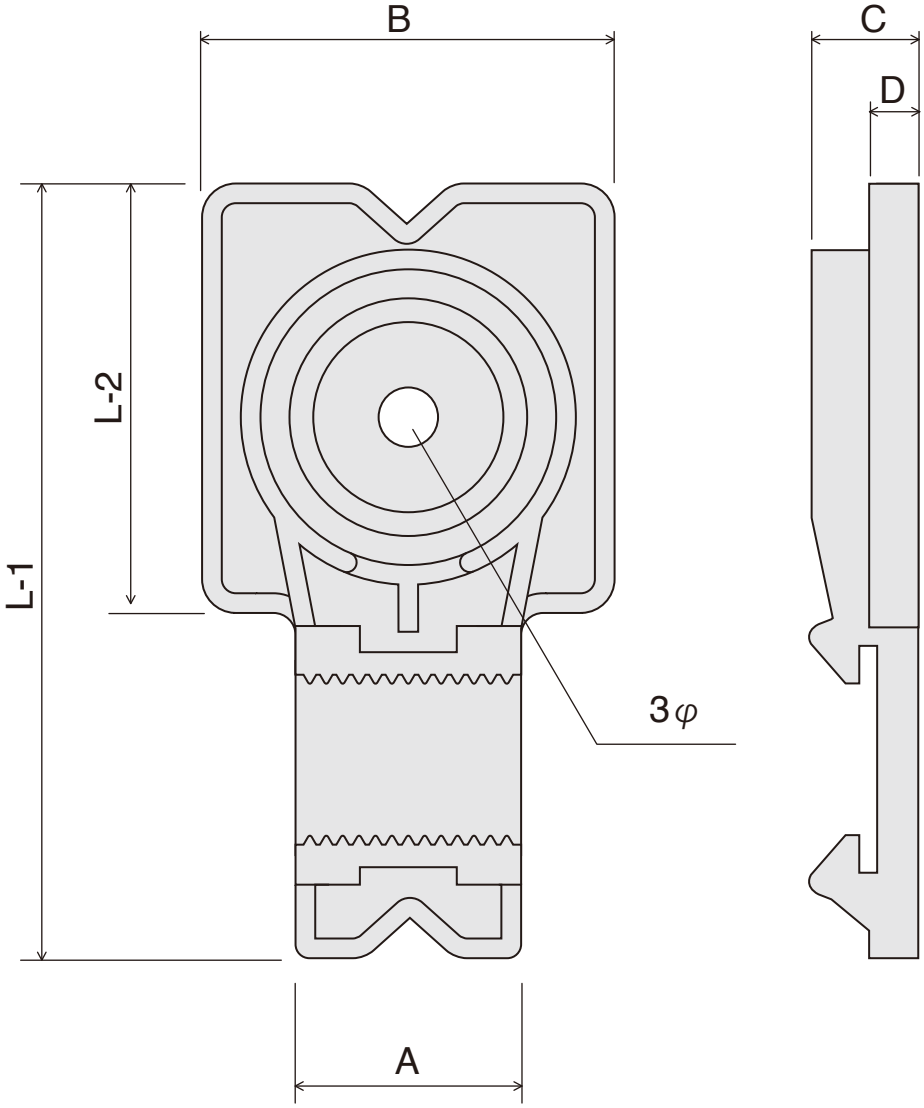

単位：mm

型式	A	B	C	D	L-1	L-2	許容荷重
ESP	13	23	6	3	45	25	2kg

※許容荷重は静荷重です。

図面015